Наружный обратный клапан с козырьком
USUA

Скачайте программу Wentyle
Скачайте программу AlnorCAM
Заказывайте в системе B2B

Описание

Наружный обратный клапан USUA выполнен из кислотоустойчивого стального листа и предназначен для монтажа в стене при помощи болтов. Он выполняет функцию элемента для выброса воздуха, а благодаря козырьку выходное отверстие защищено от осадков.

Пример обозначения

Код изделия: **USUA - aaa**

тип

∅d

Размеры

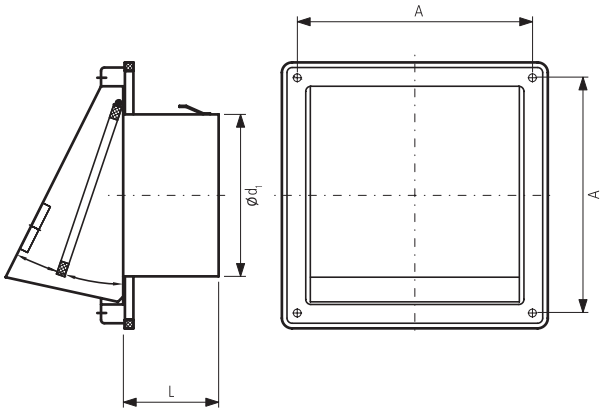

тип	*∅d₁ [мм]*	*A x A [мм]*	*L [мм]*	*воздушный поток [см²]*
USUA-100	100	137 × 137	52	71
USUA-125	125	167 × 167	52	113
USUA-150	150	167 × 167	62	165

ALNOR® systemy wentylacji
является охраняемым законом товарным знаком и техническим патентом. Права на внесение изменений защищены