Симметричный переход квадрат-круг
PR1 / PRL1

Скачайте программу Wentyle
Скачайте программу AlnorCAM
Заказывайте в системе B2B

Размеры

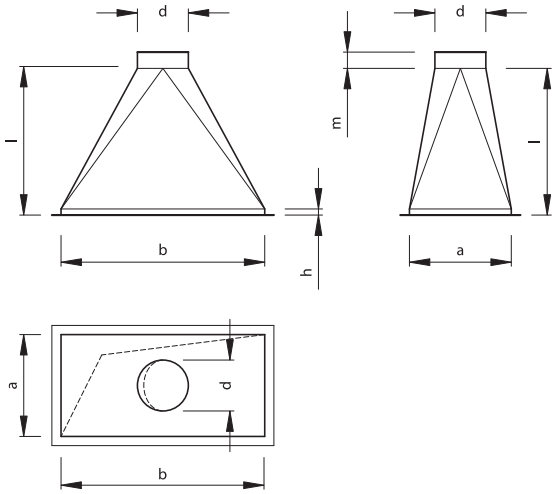

Описание

Переход используется для изменения сечения вентиляционного канала с прямоугольного на круглое. Фасонный элемент дает возможность проведение инсталляции симметрично, то есть оси прямоугольного и круглого размеров совпадают. Прямоугольный патрубок стандартно заканчивается монтажной рамкой.
Круглый патрубок стандартно имеет размер ниппельного соединения. В случае фасонного элемента PRL7 ниппель оснащен уплотнителем.

Пример обозначения

код изделия: **PR1 - N - OCY - 500 × 300 - 250 - 30 - 30 - 800**

тип
N
S
OCY
KWS
ALU
a
b
d
h
m
l

PR1	тип без уплотнителя
PRL1	тип с уплотнителем
N	низкое давление
S	среднее давление
OCY	оцинкованный материал
KWS	кислотоустойчивый материал
ALU	алюминиевый материал
a	ширина
b	высота
d	диаметр
h	выступ (по умолчанию h = 30 мм)
m	дл. муфты (по умолчанию m = 50 мм)
l	длина

Стандартно элементы выполняются с размерами по умолчанию и указывать их не обязательно.

является охраняемым законом товарным знаком и техническим патентом. Права на внесение изменений защищены