Пластина с резьбой - прямоугольная

LDB-P-41-1

Скачайте программу Wentyle
Скачайте программу AlnorCAM
Заказывайте в системе B2B

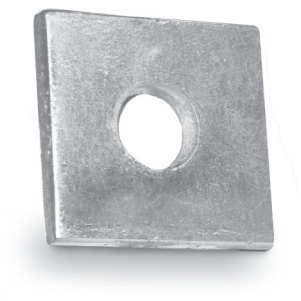

Описание

Плоский соединитель LDB-P является необходимым элементом при создании профессиональных систем креплений из профилей LDBST. Выполнена из оцинкованной стали.

Пример обозначения
Код изделия: **LDB-P-41-1**

тип

Размеры

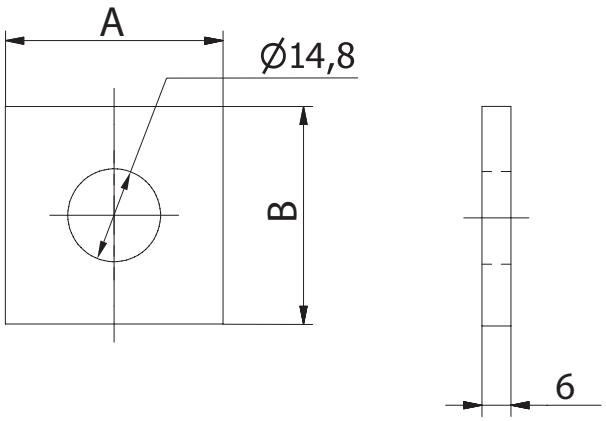

тип	*A* *[мм]*	*B* *[мм]*
LDB-P-41-1	40	40

является охраняемым законом товарным знаком и техническим патентом. Права на внесение изменений защищены.

Пластина с резьбой - двойная

LDB-P-41-2

Скачайте программу Wentyle
Скачайте программу AlnorCAM
Заказывайте в системе B2B

Описание

Плоский соединитель LDB-P является необходимым элементом при создании профессиональных систем креплений из профилей LDBST. Выполнена из оцинкованной стали.

Пример обозначения
Код изделия: **LDB-P-41-2**

тип

Размеры

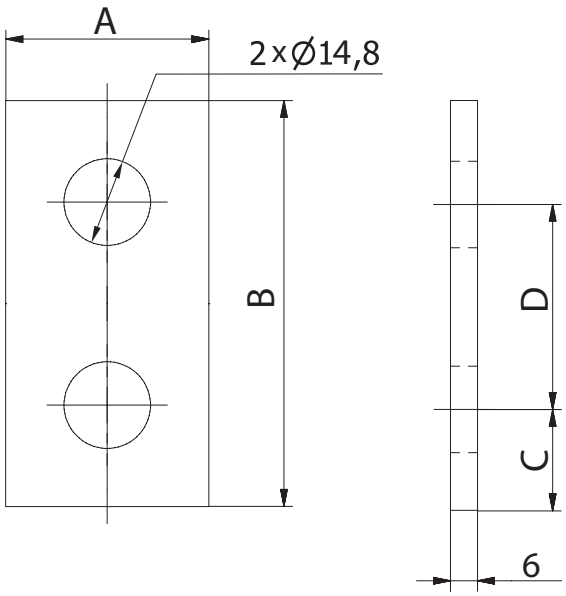

тип	A [мм]	B [мм]	C [мм]	D [мм]	количество отверстий
LDB-P-41-2	40	88	20	48	2
LDB-P-41-3	40	136	20	48	3
LDB-P-41-4	40	184	20	48	4
LDB-P-41-5	40	232	20	48	5

является охраняемым законом товарным знаком и техническим патентом. Права на внесение изменений защищены

Плоский соединитель
LDB-PC-41-3

Скачайте программу Wentyle
Скачайте программу AlnorCAM
Заказывайте в системе B2B

Описание

Плоский соединитель LDB-PC является необходимым элементом при создании профессиональных систем креплений из профилей LDBST. Выполнена из оцинкованной стали.

Пример обозначения
Код изделия: **LDB-PC-41-3**

тип

Размеры

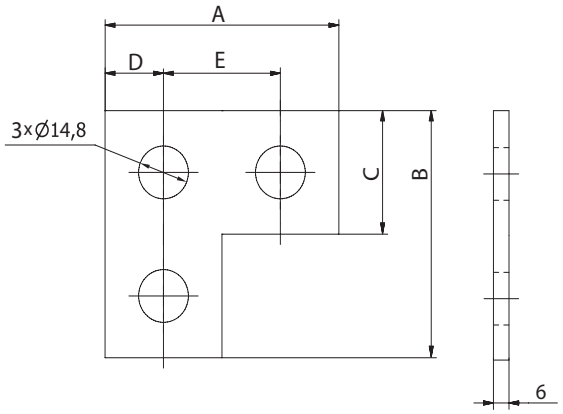

тип	*A [мм]*	*B [мм]*	*C [мм]*	*D [мм]*	*E [мм]*
LDB-PC-41-3	89	89	41	21	47

Крепеж для систем вентиляции

является охраняемым законом товарным знаком и техническим патентом. Права на внесение изменений защищены.

Плоский соединитель

LDB-PT-41-4

Скачайте программу Wentyle
Скачайте программу AlnorCAM
Заказывайте в системе B2B

Описание

Плоский соединитель LDB-P является необходимым элементом при создании профессиональных систем креплений из профилей LDBST. Выполнена из оцинкованной стали.

Пример обозначения
Код изделия: **LDB-PT-41-4**

тип

Размеры

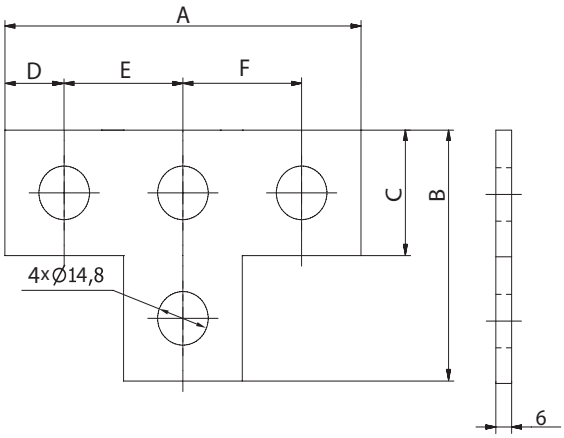

тип	*A [мм]*	*B [мм]*	*C [мм]*	*D [мм]*	*E [мм]*	*F [мм]*
LDB-PT-41-4	136	89	41	21	47	47

является охраняемым законом товарным знаком и техническим патентом. Права на внесение изменений защищены

Плоский соединитель
LDB-PK-41-5

Скачайте программу Wentyle
Скачайте программу AlnorCAM
Заказывайте в системе B2B

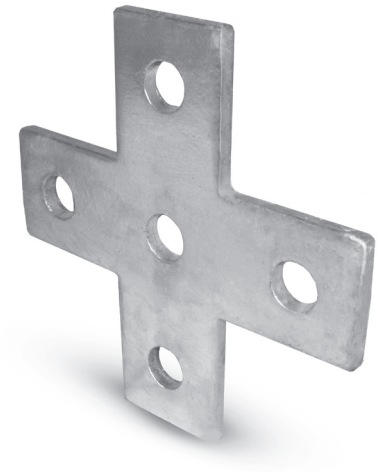

Описание

Плоский соединитель LDB-PK является необходимым элементом при создании профессиональных систем креплений из профилей LDBST. Выполнена из оцинкованной стали.

Пример обозначения
Код изделия: **LDB-PK-41-5**

тип

Размеры

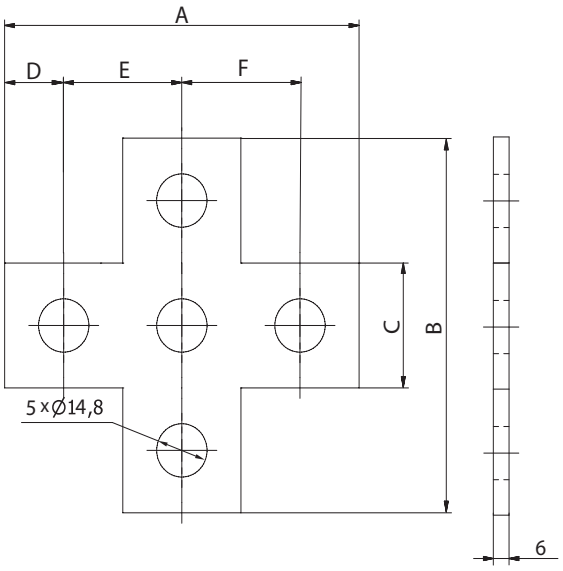

тип	A [мм]	B [мм]	C [мм]	D [мм]	E [мм]	F [мм]
LDB-PK-41-5	136	136	41	21	47	47

Крепеж для систем вентиляции

является охраняемым законом товарным знаком и техническим патентом. Права на внесение изменений защищены.

Плоский соединитель

LDB-PTRA-45-41-4

Скачайте программу Wentyle
Скачайте программу AlnorCAM
Заказывайте в системе B2B

Описание

Плоский соединитель LDB-PTRA является необходимым элементом при создании профессиональных систем креплений из профилей LDBST. Выполнена из оцинкованной стали.

Пример обозначения
Код изделия: **LDB-PTRA-45-41-5**

тип

Размеры

LDB-PTRA-45-41-4

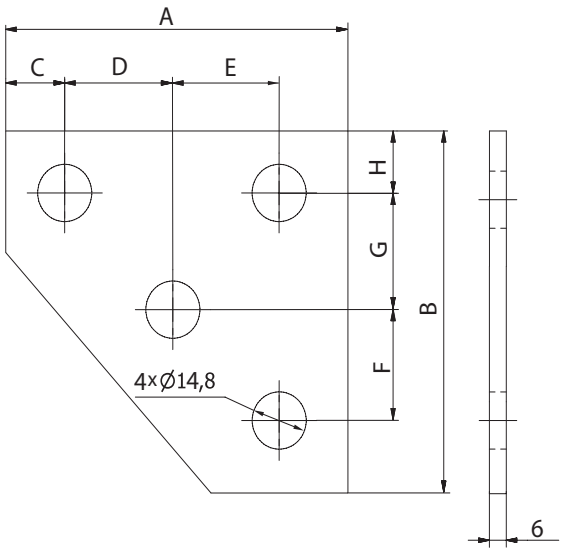

A [мм]	B [мм]	C [мм]	D [мм]	E [мм]	F [мм]	G [мм]
115	115	21	32	41	32	41

LDB-PTRA-90-41-3

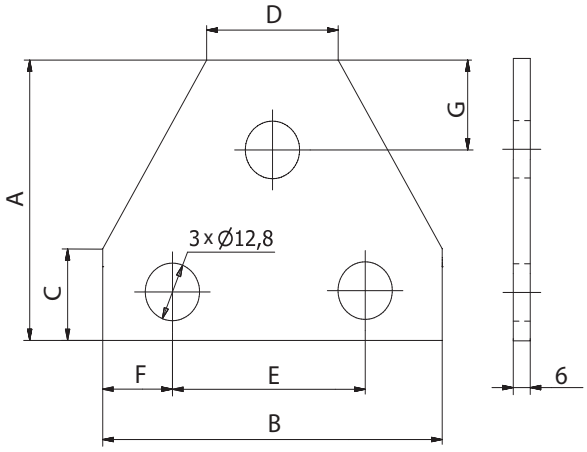

A [мм]	B [мм]	C [мм]	D [мм]	E [мм]	F [мм]	G [мм]
90	90	43	41	47	21	21

является охраняемым законом товарным знаком и техническим патентом. Права на внесение изменений защищены

Соединители для профилей

LDB-BE-41

Скачайте программу Wentyle
Скачайте программу AlnorCAM
Заказывайте в системе B2B

Описание

Соединитель LDB-BE является необходимым элементом при создании профессиональных систем креплений из профилей LDBST. Выполнена из оцинкованной стали.

Пример обозначения
Код изделия: **LDB-BE-41-2-1**

тип

Размеры

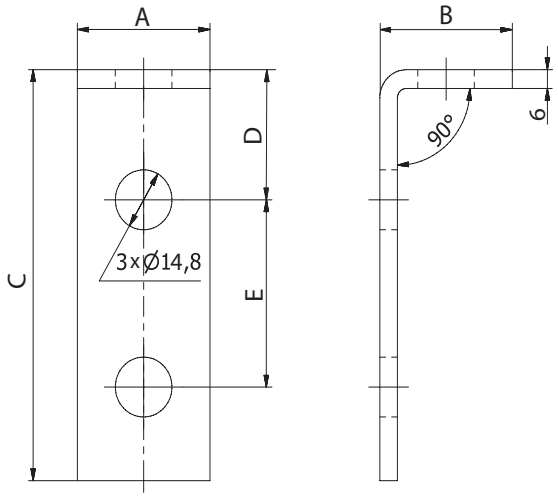

тип	*A [мм]*	*B [мм]*	*C [мм]*	*D [мм]*	*E [мм]*	кол. отверстий *верти-кальный*	*горизон-тальный*
LDB-BE-1-1-	40	50	47	20,5	-	1	1
LDB-BE-1-1-R	40	56	41	20,5	-	1	1
LDB-BE-41-2-1	40	56	89	20,5	48	2	1
LDB-BE-41-2-2	40	85	102	33,5	42	2	2
LDB-BE-41-1-3	40	55	131	28,5	41	1	3

является охраняемым законом товарным знаком и техническим патентом. Права на внесение изменений защищены.

Соединители для профилей

LDB-BTRA-41-3

Скачайте программу Wentyle
Скачайте программу AlnorCAM
Заказывайте в системе B2B

Описание

Плоский соединитель LDB-PTRA является необходимым элементом при создании профессиональных систем креплений из профилей LDBST. Выполнена из оцинкованной стали.

Пример обозначения
Код изделия: **LDB-BTRA-41-3**

тип

Размеры

LDB-BTRA-41-3

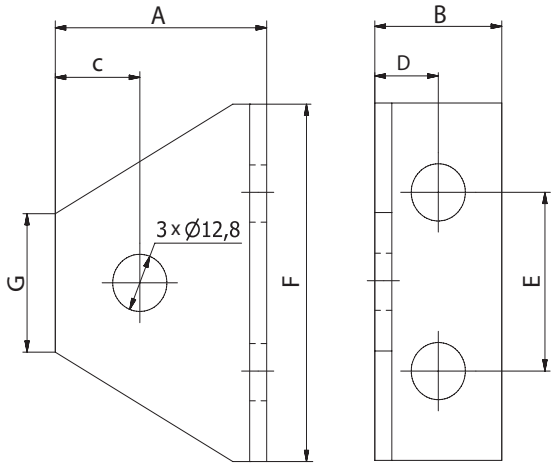

A [мм]	*B [мм]*	*C [мм]*	*D [мм]*	*E [мм]*	*F [мм]*	*G [мм]*
56	41	20	41	40	80	41

является охраняемым законом товарным знаком и техническим патентом. Права на внесение изменений защищены

Соединители для профилей 3D

LDB-PBTR-41

Скачайте программу Wentyle
Скачайте программу AlnorCAM
Заказывайте в системе B2B

Описание

Соединитель LDB-PBTR является необходимым элементом при создании профессиональных систем креплений из профилей LDB-PBTR. Выполнена из оцинкованной стали.

Пример обозначения
Код изделия: **LDB-PBTR-41-5**

тип

Размеры

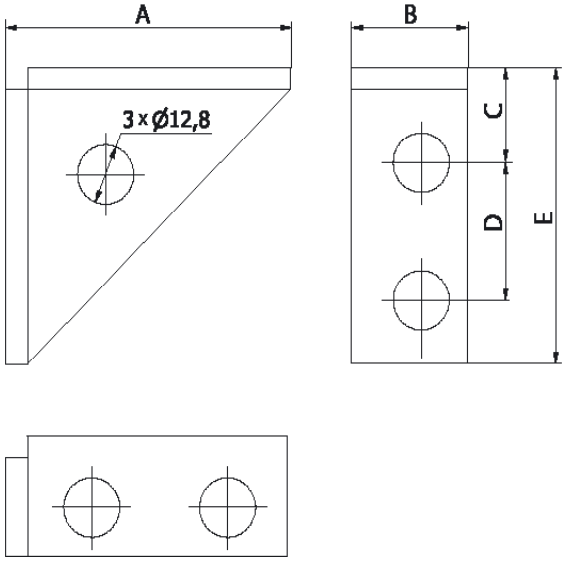

тип	A [мм]	B [мм]	C [мм]	D [мм]	E [мм]
LDB-PBTR-41-5	107	48	37	48	107

Крепеж для систем вентиляции

является охраняемым законом товарным знаком и техническим патентом. Права на внесение изменений защищены.

Соединители 3D

LDB-AN-TL-41-4

Скачайте программу Wentyle
Скачайте программу AlnorCAM
Заказывайте в системе B2B

Описание

Соединитель LDB-AN-TL является необходимым элементом при создании профессиональных систем креплений из профилей LDBST. Выполнена из оцинкованной стали.

Пример обозначения
Код изделия: **LDB-AN-TL-41-4**
тип

LDB-AN-TR-41-4

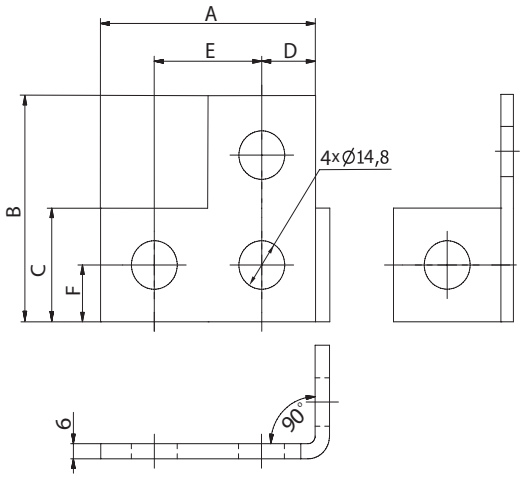

A [мм]	B [мм]	C [мм]	D [мм]	E [мм]	F [мм]
89	89	40	21	47	21

LDB-AN-T-41-4

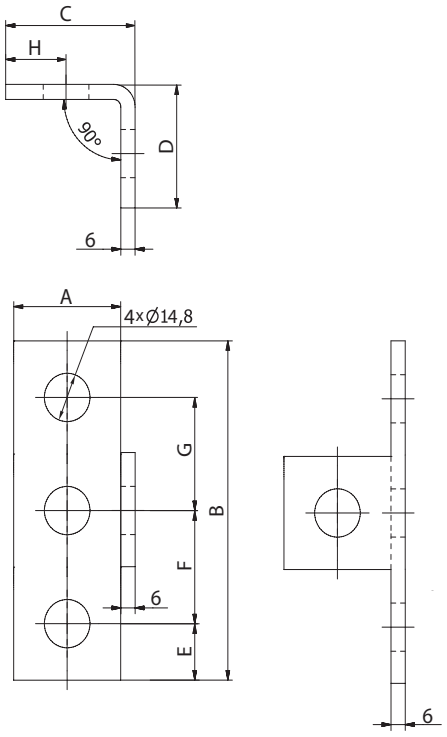

A [мм]	B [мм]	C [мм]	D [мм]	E [мм]	F [мм]	G [мм]
41	136	51	47	21	47	47

является охраняемым законом товарным знаком и техническим патентом. Права на внесение изменений защищены

Зажимные скобы

LDB-B-O-CLAMP-21

Скачайте программу Wentyle
Скачайте программу AlnorCAM
Заказывайте в системе B2B

Описание

Зажимная скоба LDB-B-O-CLAMP является необходимым элементом при создании профессиональных систем креплений из профилей LDBST. Выполнена из оцинкованной

Пример обозначения
Код изделия: **LDB-PBTR-41**

тип

Размеры

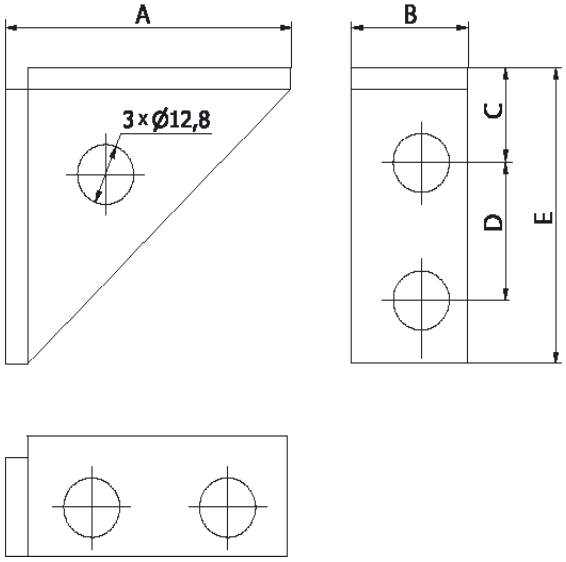

тип	A [мм]	B [мм]	C [мм]	D [мм]	E [мм]
LDB-PBTR-41	107	48	37	48	106

Крепеж для систем вентиляции

является охраняемым законом товарным знаком и техническим патентом. Права на внесение изменений защищены.

Зажимы с пластиной

LDB-U-BCLAMP

Скачайте программу Wentyle
Скачайте программу AlnorCAM
Заказывайте в системе B2B

Описание

Зажимная скоба LDB-U-BCLAMP является необходимым элементом при создании профессиональных систем креплений из профилей LDBST. Выполнена из оцинкованной стали.

Пример обозначения
Код изделия: **LDB-U-BCLAMP**

тип

Размеры

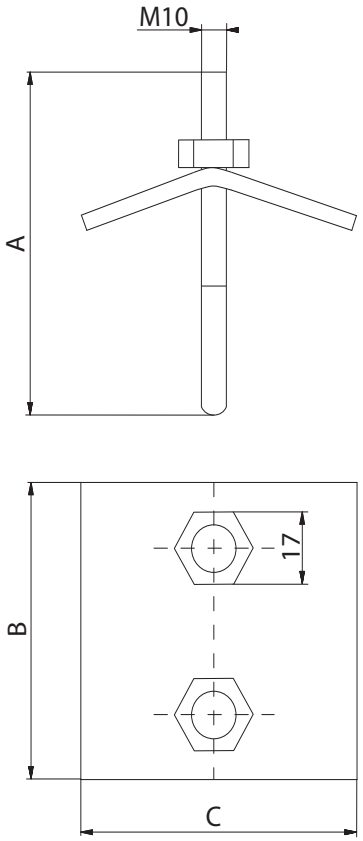

тип	*A [мм]*	*B [мм]*	*C [мм]*
LDB-U-BCLAMP	101	75	61

является охраняемым законом товарным знаком и техническим патентом. Права на внесение изменений защищены

Зажимные скобы

LDB-W-BCLAMP

Скачайте программу Wentyle
Скачайте программу AlnorCAM
Заказывайте в системе B2B

Описание

Зажимная скоба LDB-W-BCLAMP является необходимым элементом при создании профессиональных систем креплений из профилей LDBST. Выполнена из оцинкованной стали.

Пример обозначения
Код изделия: **LDB-W-BCLAMP**

тип

Размеры

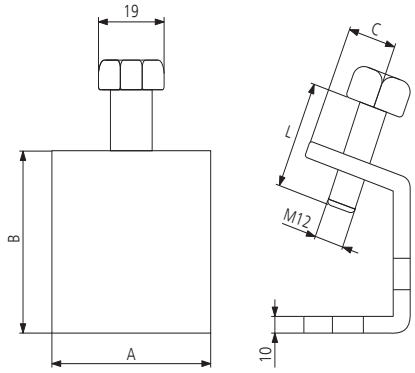

тип	*A [мм]*	*B [мм]*	*C [мм]*	*L [мм]*
LDB-W-BCLAMP	30	50	15	50
LDB-B-CLAMP	40	92	18	40

Крепеж для систем вентиляции

является охраняемым законом товарным знаком и техническим патентом. Права на внесение изменений защищены.

Соединители для профилей

LDB-BAN-41

Скачайте программу Wentyle
Скачайте программу AlnorCAM
Заказывайте в системе B2B

Описание

Соединительный уголок LDB-BAN является необходимым элементом при создании профессиональных систем креплений из профилей LDBST. Выполнена из оцинкованной стали.

Пример обозначения
Код изделия: **LDB-BAN-41-45-2**

тип

Размеры

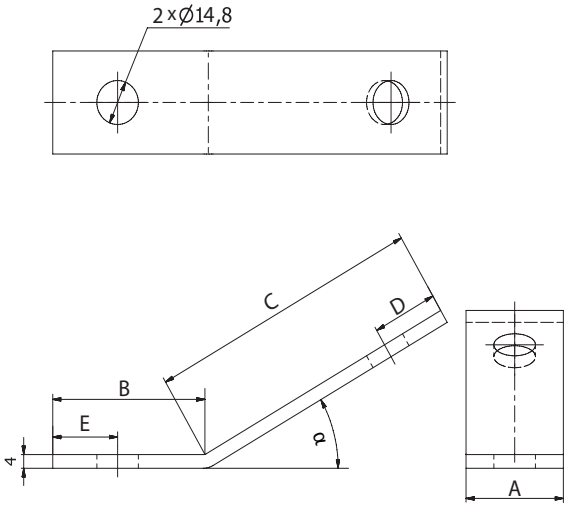

тип	*A [мм]*	*B [мм]*	*C [мм]*	*D [мм]*	*E [мм]*	α *[°]*
LDB-BAN-41-30-2	40	52	97	21	21	30
LDB-BAN-41-45-2	40	52	97	21	21	45
LDB-BAN-41-60-2	40	52	97	21	21	60
LDB-BAN-41-120-2	40	69	108	21	21	120
LDB-BAN-41-135-2	40	69	108	21	21	135
LDB-BAN-41-150-2	40	69	108	21	21	150

является охраняемым законом товарным знаком и техническим патентом. Права на внесение изменений защищены

Соединения тип Z
LDB-Z

Скачайте программу Wentyle
Скачайте программу AlnorCAM
Заказывайте в системе B2B

Описание

Соединитель LDB-Z является необходимым элементом при создании профессиональных систем креплений из профилей LDBST. Выполнена из оцинкованной стали.

Пример обозначения
Код изделия: **LDB-Z-41-2**

тип

Размеры

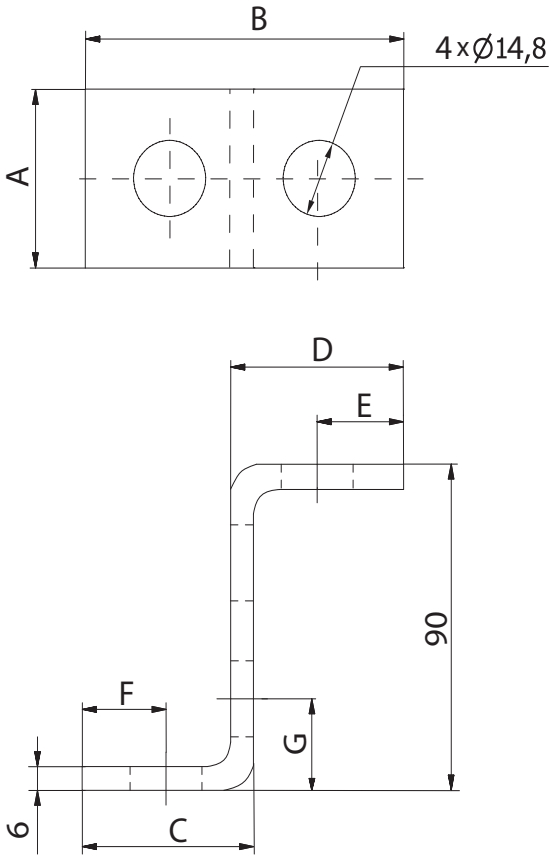

тип	*A [мм]*	*B [мм]*	*C [мм]*	*D [мм]*	*E [мм]*	*F [мм]*	*G [мм]*
LDB-Z-41-2	40	88	47	47	21	21	-
LDB-Z-41-3	40	88	47	47	21	21	27
LDB-Z-82-4	80	88	47	47	21	21	27

Крепеж для систем вентиляции

является охраняемым законом товарным знаком и техническим патентом. Права на внесение изменений защищены.

Соединители для профилей тип U

LDB-U

Скачайте программу Wentyle
Скачайте программу AlnorCAM
Заказывайте в системе B2B

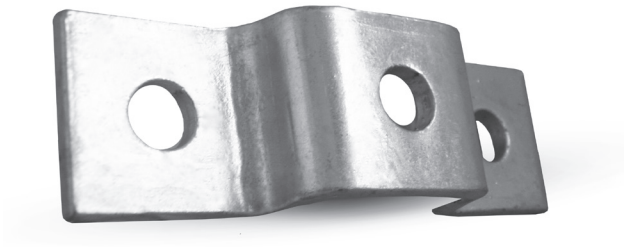

Описание

Соединитель LDB-U является необходимым элементом при создании профессиональных систем креплений из профилей LDBST. Выполнена из оцинкованной стали.

Пример обозначения
Код изделия: **LDB-U-21-3**

тип

Размеры

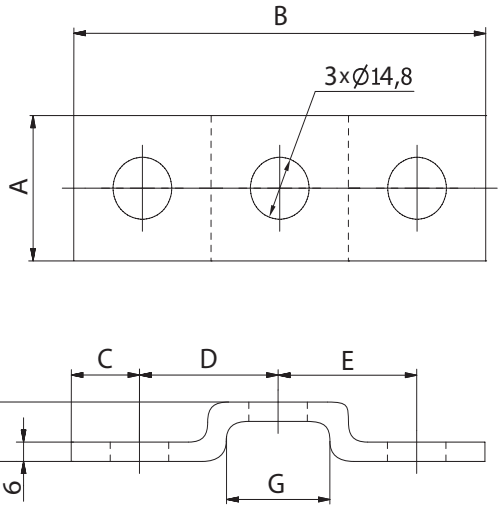

тип тип	A [мм]	B [мм]	C [мм]	D [мм]	E [мм]	F [мм]	G [мм]	l. ot. [шт.]
LDB-U-21-3	40	134	20	47	47	28	42	3
LDB-U-41-3	40	188	47	47	47	50	42	3
LDB-U-82-3	40	188	47	47	47		42	3
LDB-U-41-6	40	134	20	47	47	50	42	6

является охраняемым законом товарным знаком и техническим патентом. Права на внесение изменений защищены

Профильный держатель U

LDB-DCB-41-4

Скачайте программу Wentyle
Скачайте программу AlnorCAM
Заказывайте в системе B2B

Описание

Соединитель LDB-DCB является необходимым элементом при создании профессиональных систем креплений из профилей LDBST. Выполнена из оцинкованной стали.

Пример обозначения
Код изделия: **LDB-DCB-41-4**

тип

Размеры

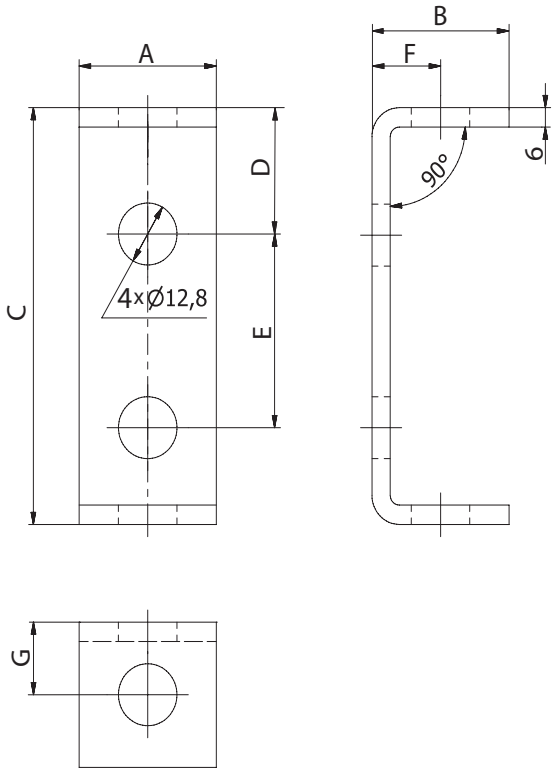

тип	A [мм]	B [мм]	C [мм]	D [мм]	E [мм]	F [мм]
LCB-DCB-41-4	40	48	98	27	40	27

является охраняемым законом товарным знаком и техническим патентом. Права на внесение изменений защищены.

Держатель для профиля LDBST

LDB-STP-AN-41-3

Скачайте программу Wentyle
Скачайте программу AlnorCAM
Заказывайте в системе B2B

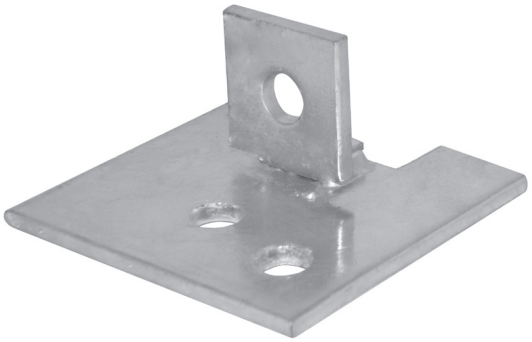

Описание

Опора для профилей LDB-STP используется в качестве основания для крепления профиля LDBST. Внутренний размер подобран к профилю LDBST.

Пример обозначения
Код изделия: **LDB-STP-AN-41-3**

тип

Размеры

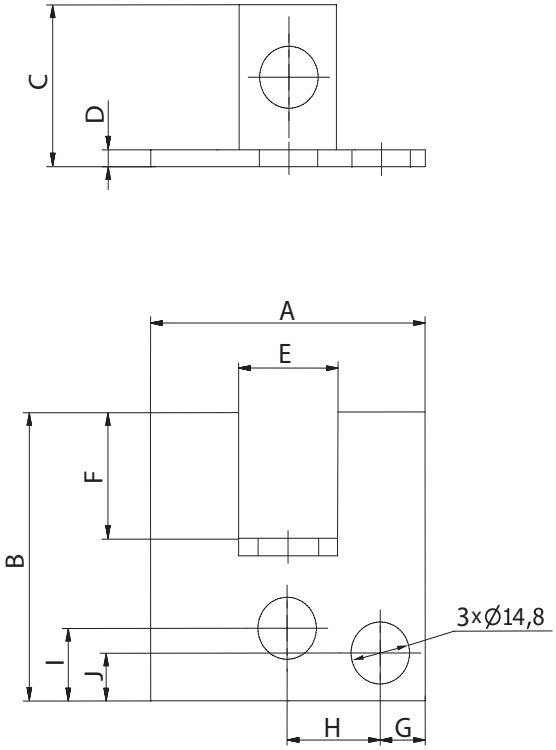

A [мм]	B [мм]	C [мм]	D [мм]	E [мм]	F [мм]	G [мм]	H [мм]	I [мм]
101	101	21	6	45	21	21	51	30

является охраняемым законом товарным знаком и техническим патентом. Права на внесение изменений защищены

Держатель для профиля LDBST

LDB-STP-41-4-TOP

Скачайте программу Wentyle
Скачайте программу AlnorCAM
Заказывайте в системе B2B

Описание

Основа LDB-STP используется в качестве основания для крепления профиля LDBST. Внутренний размер подобран к профилю LDB-ST..

Пример обозначения
Код изделия: **LDB-STP-41-4-TOP**

тип

Размеры

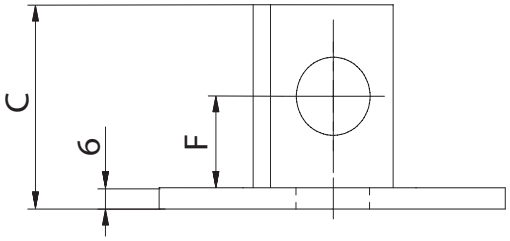

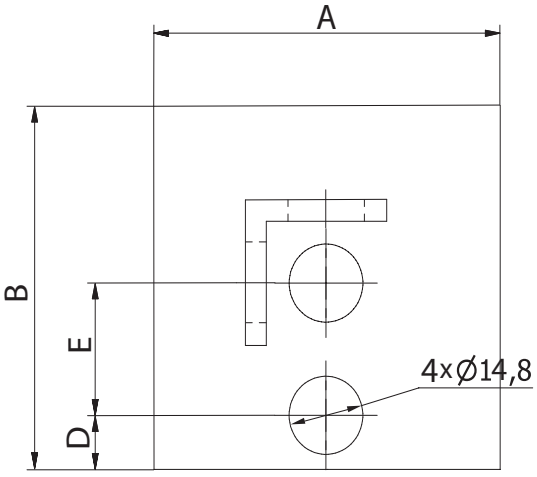

тип	A [мм]	B [мм]	C [мм]	D [мм]	E [мм]	F [мм]
LDB-STP-41-4-TOP	100	100	46	21	30	20

является охраняемым законом товарным знаком и техническим патентом. Права на внесение изменений защищены.

Держатель для профиля LDBST

LDB-STP-82-4-2

Скачайте программу Wentyle
Скачайте программу AlnorCAM
Заказывайте в системе B2B

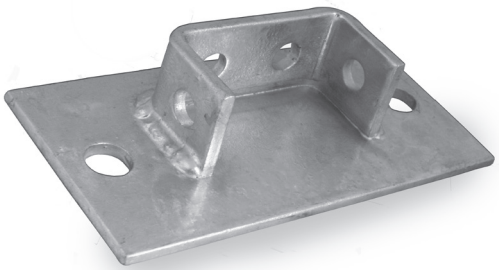

Описание

Основа LDB-STP используется в качестве основания для крепления профиля LDBST. Внутренний размер подобран к профилю LDBST.

Пример обозначения
Код изделия: **LDB-STP-82-4-2**

тип

Размеры

LDB-AN-TR-41-4

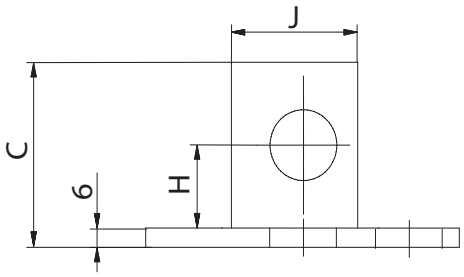

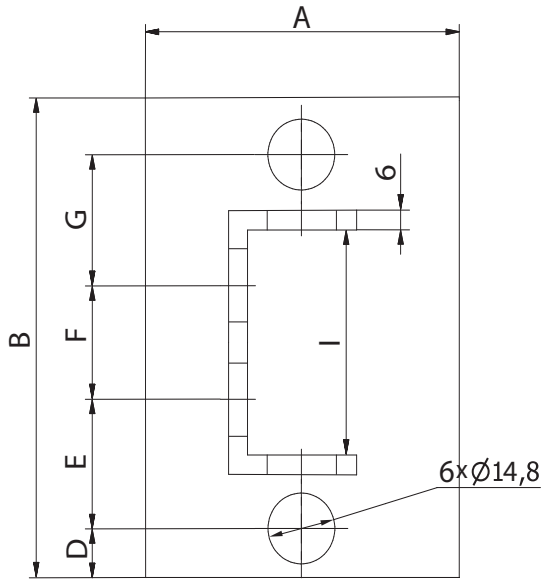

A [мм]	B [мм]	C [мм]	D [мм]	E [мм]	F [мм]	G [мм]	H [мм]	I [мм]	J [мм]
100	200	46	20	60	40	60	26	83	48

является охраняемым законом товарным знаком и техническим патентом. Права на внесение изменений защищены

Держатель для профиля тип U

LDB-CHTB-41-6-2

Скачайте программу Wentyle
Скачайте программу AlnorCAM
Заказывайте в системе B2B

Описание

Соединитель LDB-CHTB является необходимым элементом при создании профессиональных систем креплений из профилей LDBST. Выполнена из оцинкованной стали.

Пример обозначения
Код изделия: **LDB-CHTB-41-6-2**

тип

Размеры

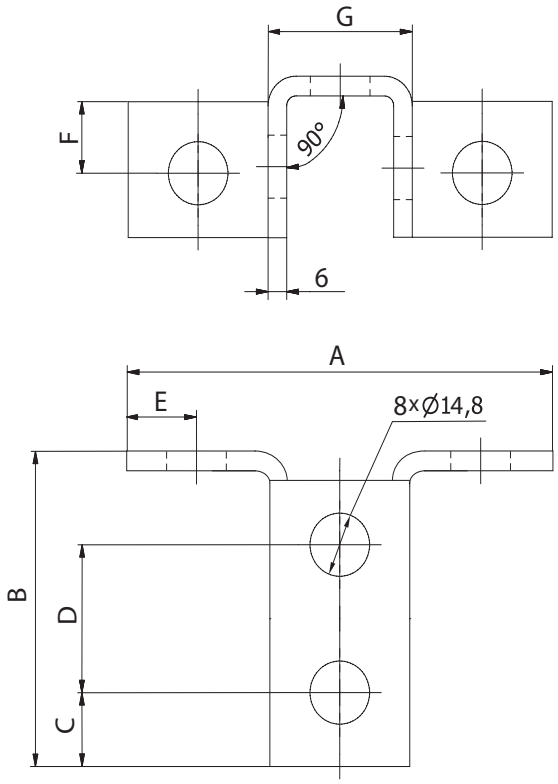

тип	A [мм]	B [мм]	C [мм]	D [мм]	E [мм]	F [мм]	G [мм]
LDB-CHTB -41-6-2	140	100	21	48	20	20	56

является охраняемым законом товарным знаком и техническим патентом. Права на внесение изменений защищены.

Держатель тип U

LDB-EXT-U-21-4

Скачайте программу Wentyle
Скачайте программу AlnorCAM
Заказывайте в системе B2B

Описание

Соединитель LDB-EXT-U является необходимым элементом при создании профессиональных систем креплений из профилей LDBST. Выполнена из оцинкованной стали.

Пример обозначения
Код изделия: **LDB-EXT-U-21-4**

тип

Размеры

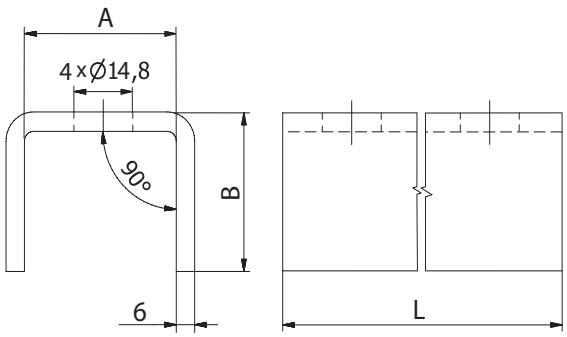

типе	*A [мм]*	*B [мм]*	*L [мм]*
LDB-EXT-U-21-4	43	27	184
LDB-EXT-U-41-4	43	47	184

является охраняемым законом товарным знаком и техническим патентом. Права на внесение изменений защищены

Крепящие скобы
LDB-WP-41

Скачайте программу Wentyle
Скачайте программу AlnorCAM
Заказывайте в системе B2B

Описание

Крепящая скоба LDB-WP является необходимым элементом при создании профессиональных систем креплений из профилей LDBST. Выполнена из оцинкованной стали.

Пример обозначения
Код изделия: **LDB-WP-41**

тип

Размеры

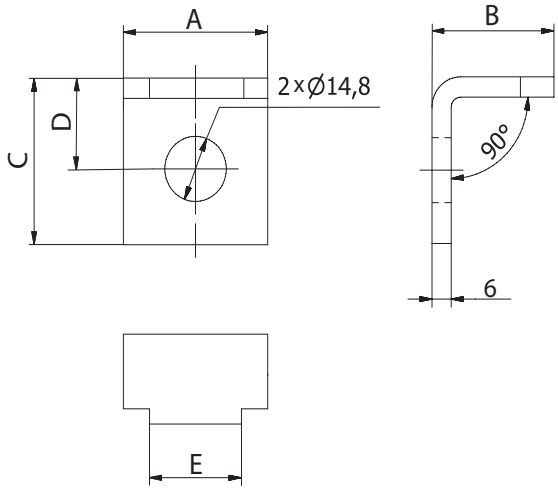

тип	*A [мм]*	*B [мм]*	*C [мм]*	*D [мм]*	*E [мм]*
LDB-WP-41	40	29	54	24	20

является охраняемым законом товарным знаком и техническим патентом. Права на внесение изменений защищены.

Подвижные соединители

LDB-BAN-R2-41

Скачайте программу Wentyle
Скачайте программу AlnorCAM
Заказывайте в системе B2B

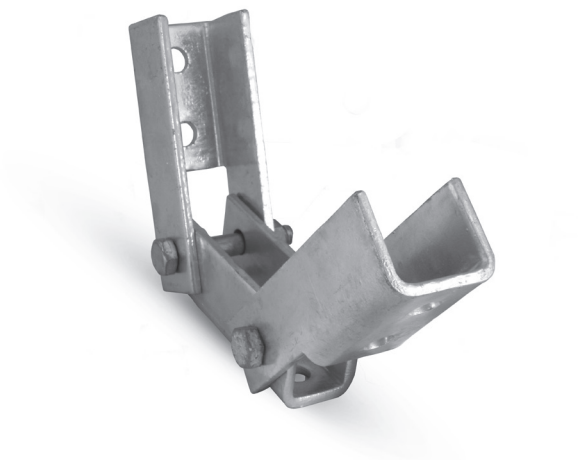

Описание

Соединитель LDB-BAN-R2 является необходимым элементом при создании профессиональных систем креплений из профилей LDBST. Выполнена из оцинкованной стали.

Пример обозначения

Код изделия: **LDB-BAN-R2-41**

тип

Размеры

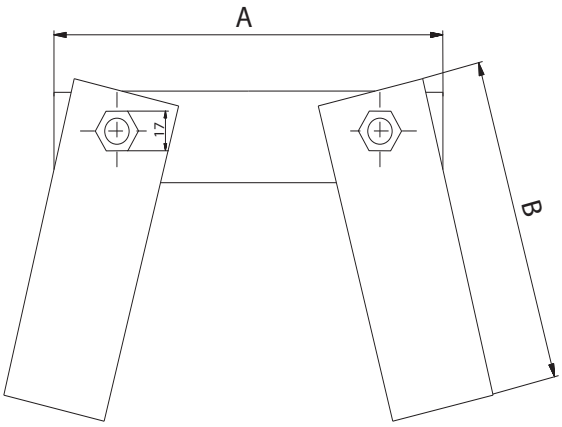

тип	*A [мм]*	*B [мм]*
LDB-BAN-R2-41	136	147

является охраняемым законом товарным знаком и техническим патентом. Права на внесение изменений защищены